NUMBER C-175286

三角法(3rd ANGLE PROJECTION)

METRIC

U.855-111>U.DWG>S.C89-25173 WAS 91-25168-12,14,15

単位:mm DIMENSIONS IN MM. DO NOT SCALE PRINT

PRINT DIST

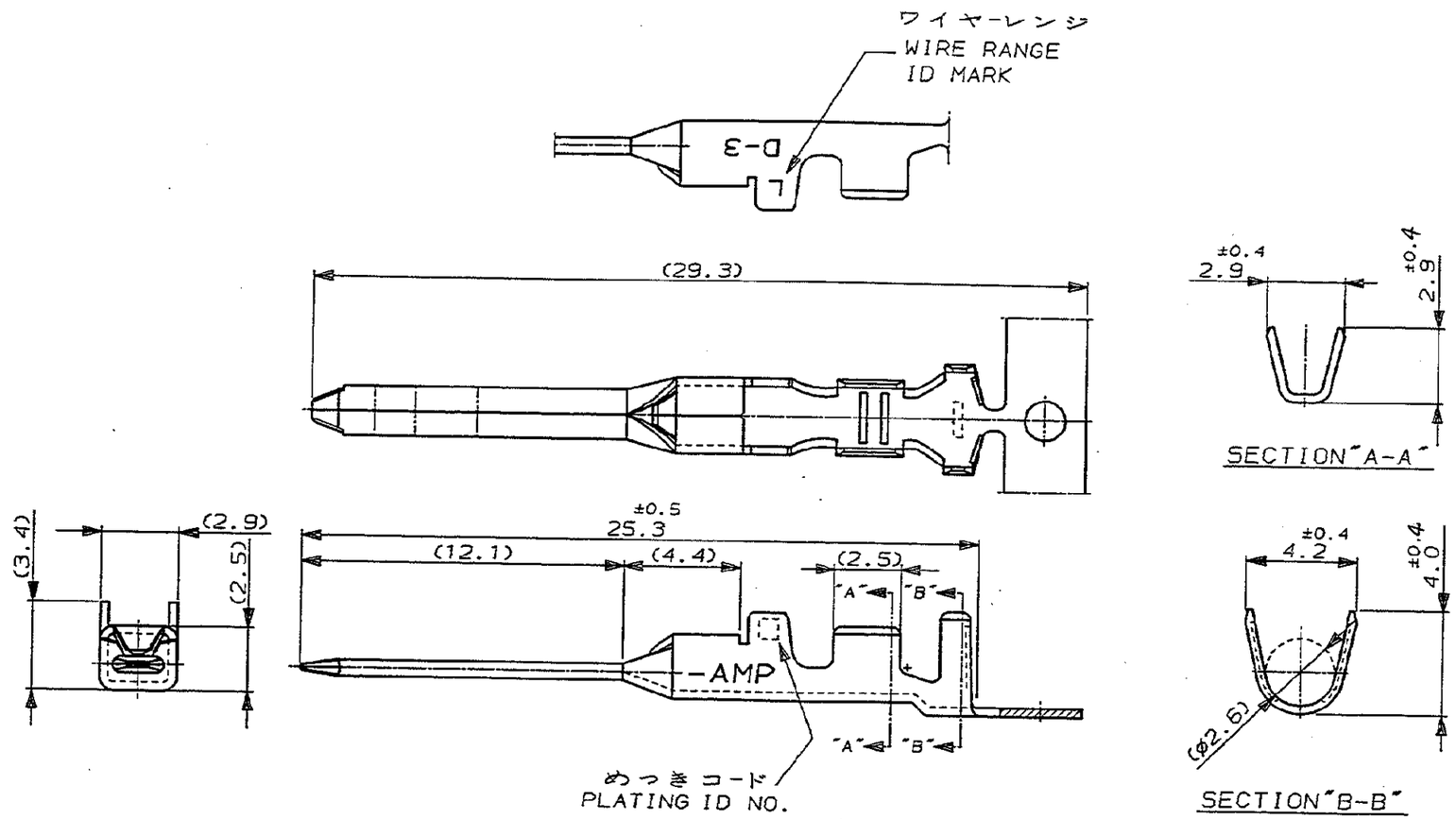

注記

⚠1 金めっきは接触部のみとする

NOTE

⚠1 GOLD-PL. CONTACT AREA ONLY

5	光沢錫めっき (BRIGHT TIN-PL.)		-5
3	⚠1 0.76μm最小金めっき (0.76μmMIN. Au-PL.)		-3
2	⚠1 0.38μm最小金めっき (0.38μmMIN. Au-PL.)		175286-2
めっきコード (PL. ID NO.)	仕上 (FINISH)		型番 (P/N)

LTR	変更 (REVISION RECORD)	DR	CHK	DATE
P	REVISED PER ECO-11-005294	RK	HMR	13APR 11

TE Connectivity

電線許容範囲 (WIRE RANGE) AWG 20-16	被覆外径 (INSULATION DIA.) 1.8-2.8 mmφ
材料 (MATERIAL) (COPPER ALLOY) 銅合金	仕上 (FINISH) (SEE TABLE) 表参照
DR. 2 MAR 92 N. Matsubara	DE. 2 MAR 92 N. Matsubara
CHK. 4 MAR '92 H. Ohuchi	APP. 5-MAR-'92 S. MAWABE

名称 (NAME) "L" SIZE (DYNAMIC D-3 SERIES TAB. CONTACT)
ダイナミック D-3シリーズタブコンタクト

一般公差 (GENERAL TOLERANCE)
10以下 : ±0.2
10を超え 30以下 : ±0.25
30を超え 100以下 : ±0.3
角度 : ±3°

SIZE	LOC	番号 (NO.)
B	J	C-175286

尺度 (SCALE)	REV.	SHEET
5-1	P	1 OF 1

(CUSTOMER DRAWING) 参考図面